BG-61

Gesamtabmessungen L/B/H = 21,2 / 2,75 / 1,5 [m]
Gesamtgewicht = 14,5t

auf Blatt 210 aufgegeben

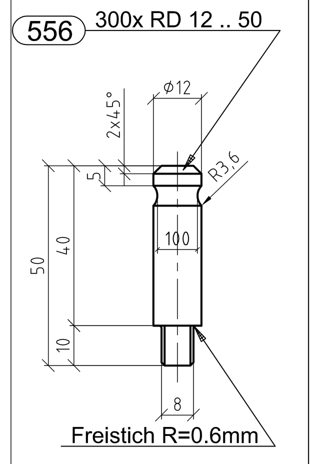

System Messpunkte

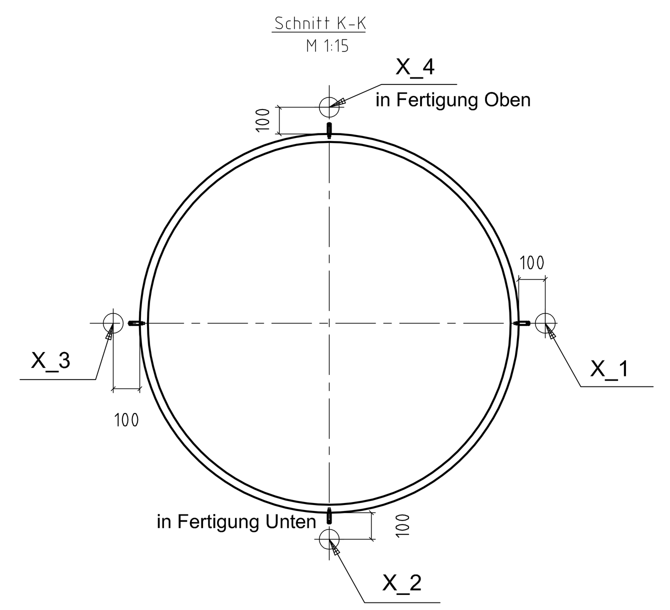

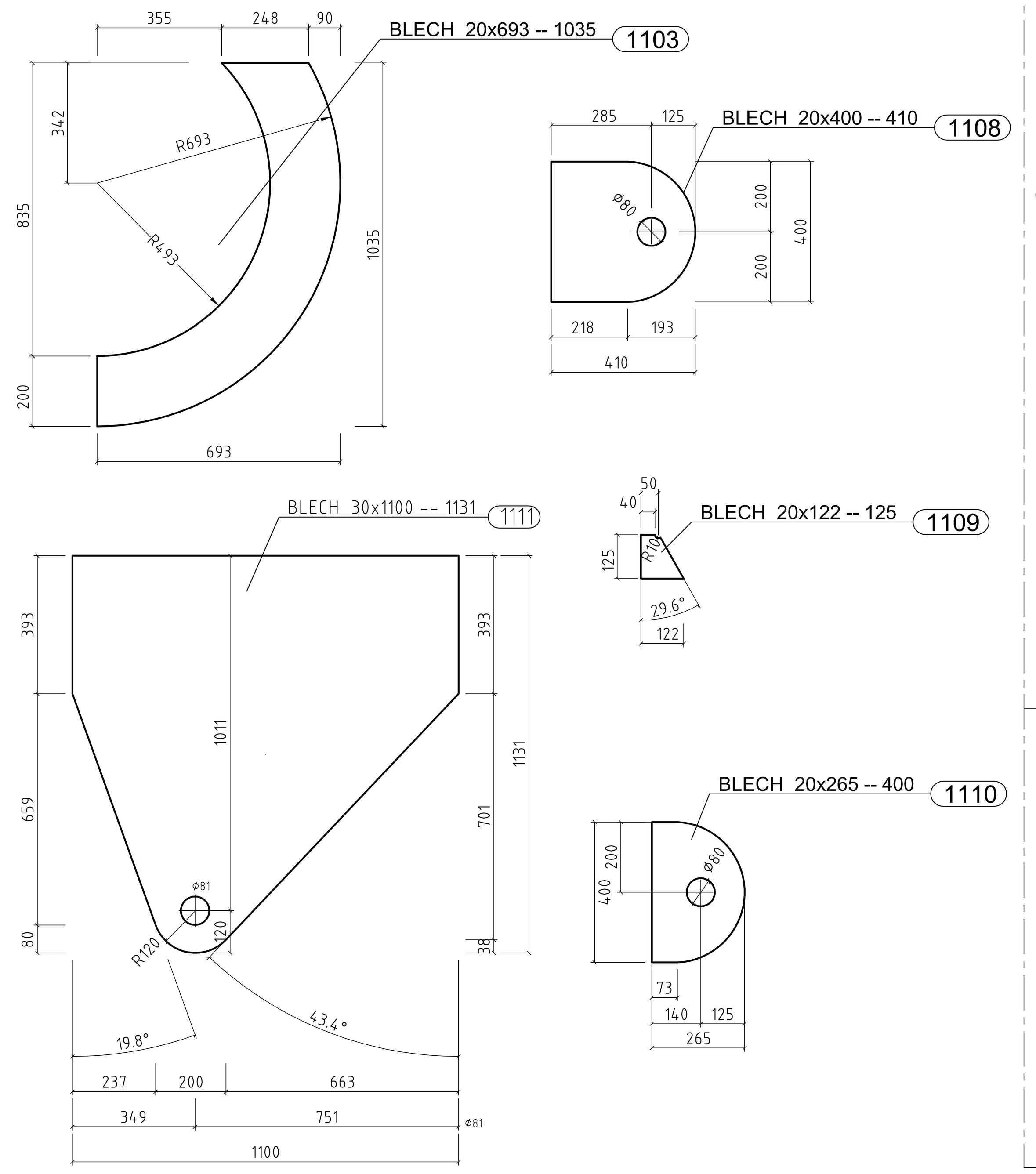

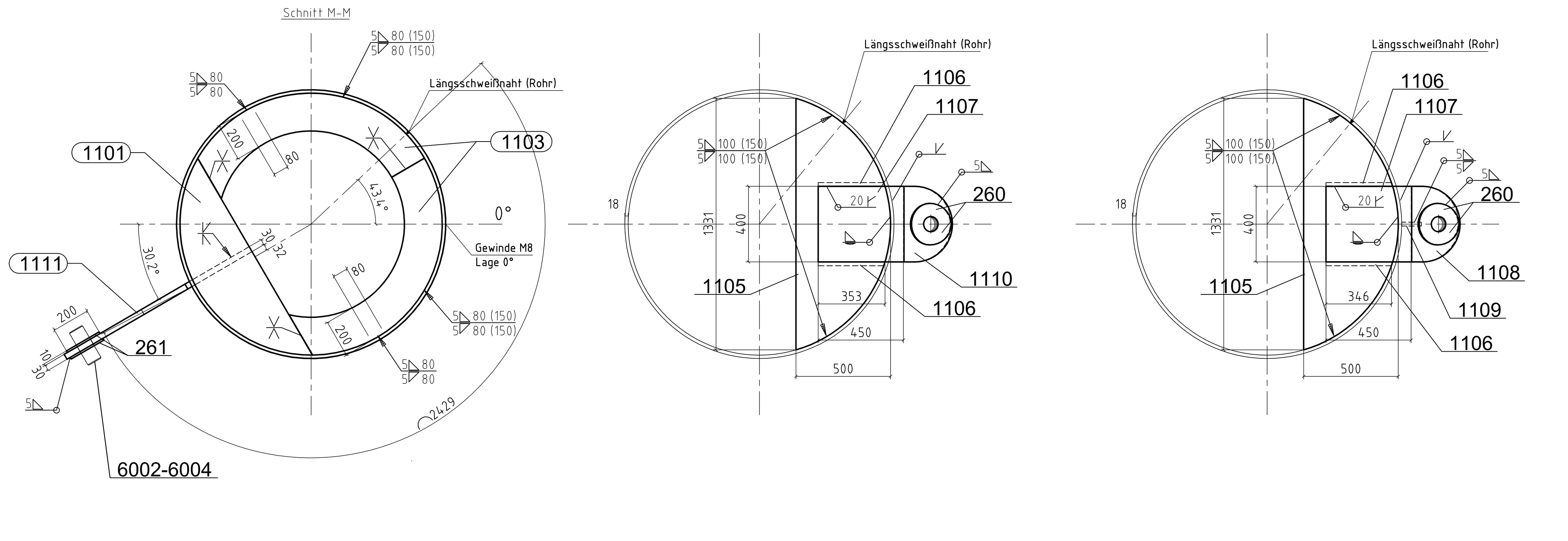

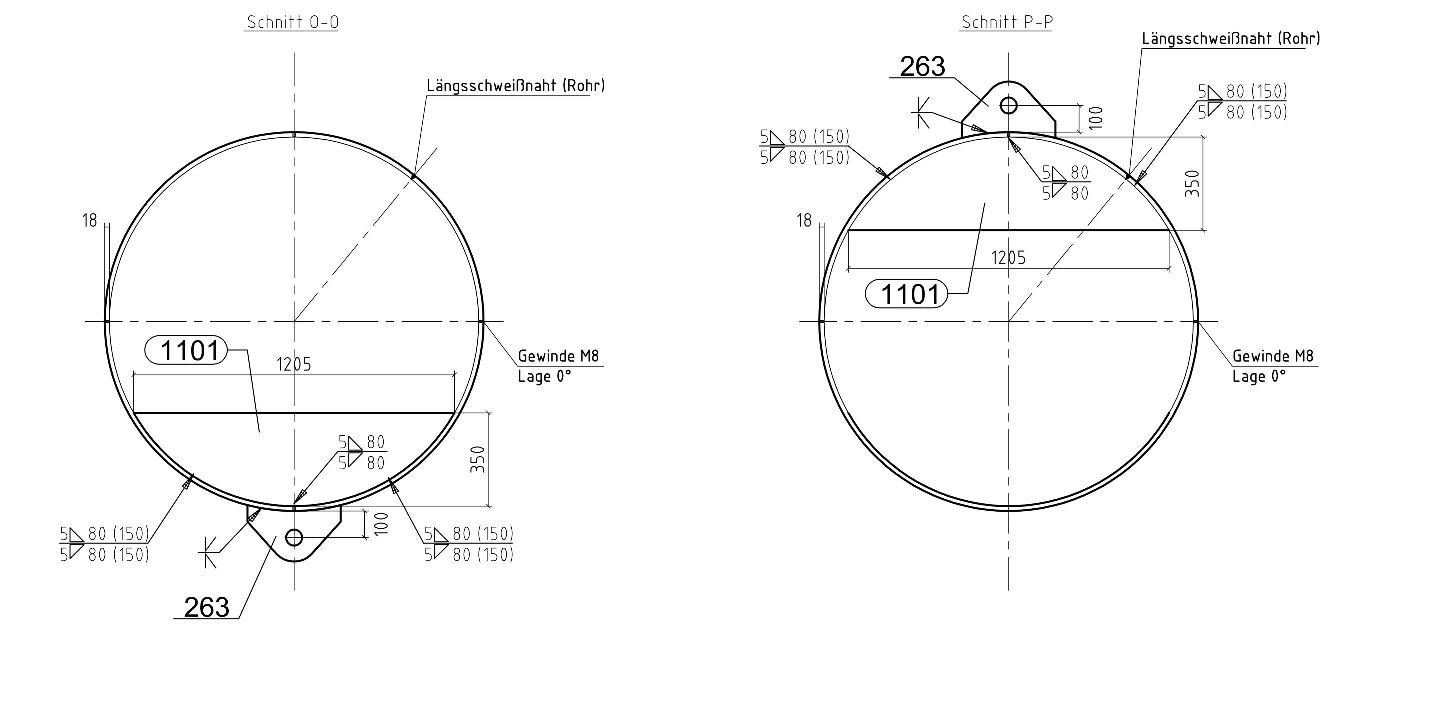

Verbindungsmittel - Montage

- Bolzen 80 -- 200 ISO-2340-B-80x200x13x153-ST (6002)
- Scheibe 82 ISO 7089 (6003)
- Splint 13 DIN 94 (6004)

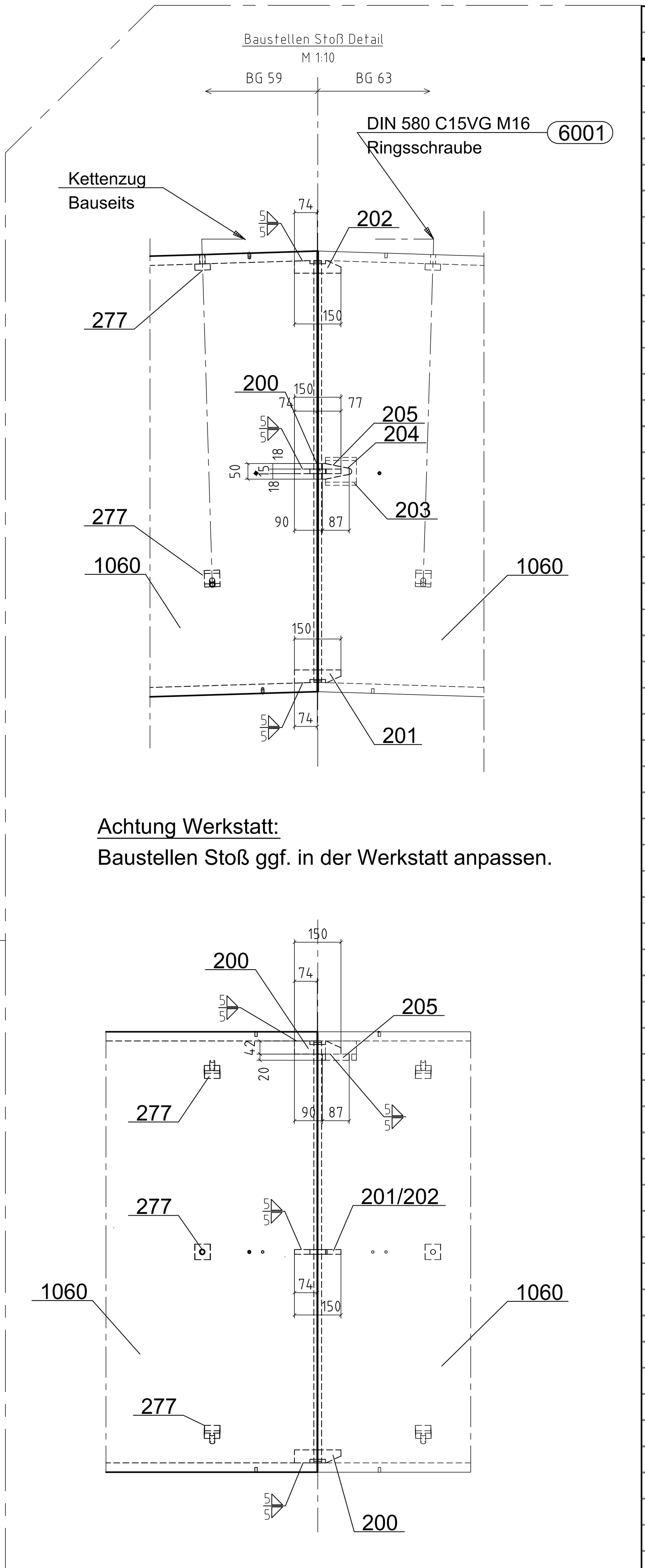

Achtung Werkstatt:
Baustellen Stoß ggf. in der Werkstatt anpassen.

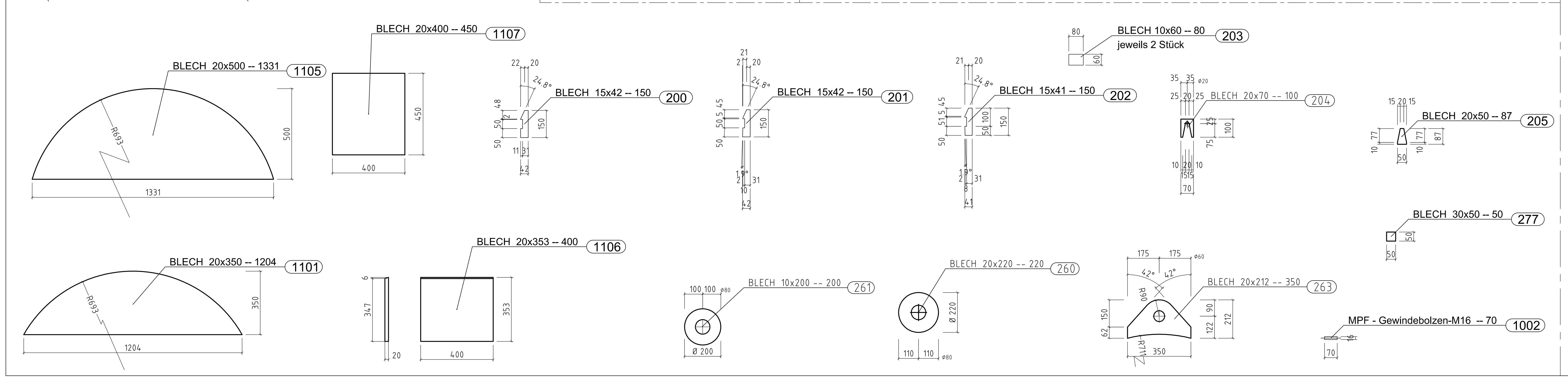

		bezogen auf Weltkoordinaten		
Messpunktname		x	y	z
A_BG61_POS1060_65_1		20833,1	3551,7	1276,2
A_BG61_POS1060_65_2		20753,0	2744,7	465,2
A_BG61_POS1060_65_3		20680,2	1937,0	1276,2
A_BG61_POS1060_65_4		20760,3	2744,0	2087,2
A_BG61_POS1060_66_1		18259,6	3795,4	1287,9
A_BG61_POS1060_66_2		18179,5	2988,4	477,0
A_BG61_POS1060_66_3		18106,7	2180,7	1287,9
A_BG61_POS1060_66_4		18186,9	2987,7	2098,9
A_BG61_POS1060_67_1		17809,5	3823,8	1289,7
A_BG61_POS1060_67_2		17780,4	3013,4	478,7
A_BG61_POS1060_67_3		17758,3	2202,7	1289,7
A_BG61_POS1060_67_4		17787,5	3013,1	2100,7
A_BG61_POS1060_68_1		15225,8	3905,4	1301,0
A_BG61_POS1060_68_2		15196,7	3094,9	490,0
A_BG61_POS1060_68_3		15174,6	2284,2	1301,0
A_BG61_POS1060_68_4		15203,8	3094,7	2112,0
A_BG61_POS1060_69_1		14774,8	3905,5	1302,6
A_BG61_POS1060_69_2		14797,2	3094,8	491,6
A_BG61_POS1060_69_3		14825,6	2284,3	1302,6
A_BG61_POS1060_69_4		14803,1	3095,0	2113,6
A_BG61_POS1060_70_1		12191,1	3824,6	1312,0
A_BG61_POS1060_70_2		12213,5	3013,9	501,0
A_BG61_POS1060_70_3		12241,8	2203,4	1312,0
A_BG61_POS1060_70_4		12219,4	3014,1	2123,0
A_BG61_POS1060_71_1		11741,0	3796,4	1313,4
A_BG61_POS1060_71_2		11814,7	2988,7	502,4
A_BG61_POS1060_71_3		11893,5	2181,5	1313,4
A_BG61_POS1060_71_4		11819,7	2989,2	2124,4
A_BG61_POS1060_72_1		9167,4	3553,3	1321,4
A_BG61_POS1060_72_2		9241,2	2745,7	510,4
A_BG61_POS1060_72_3		9319,9	1938,5	1321,4
A_BG61_POS1060_72_4		9246,2	2746,2	2132,4
A_BG61_POS1060_73_1		8720,0	3496,9	1322,6
A_BG61_POS1060_73_2		8844,4	2695,5	511,6
A_BG61_POS1060_73_3		8973,6	1894,8	1322,6
A_BG61_POS1060_73_4		8849,2	2696,2	2133,6
A_BG61_POS1060_74_1		6166,8	3092,7	1330,3
A_BG61_POS1060_74_2		6291,2	2291,3	519,3
A_BG61_POS1060_74_3		6420,4	1490,6	1330,3
A_BG61_POS1060_74_4		6296,0	2292,0	2141,3
A_BG61_POS1060_75_1		5723,8	3008,2	1331,3
A_BG61_POS1060_75_2		5898,7	2216,3	520,3
A_BG61_POS1060_75_3		6077,5	1425,2	1331,3
A_BG61_POS1060_75_4		5902,6	2217,1	2142,3
A_BG61_POS1060_76_1		3201,0	2444,4	1337,6
A_BG61_POS1060_76_2		3376,0	1652,5	526,6
A_BG61_POS1060_76_3		3554,8	861,5	1337,6
A_BG61_POS1060_76_4		3379,8	1653,4	2148,6
A_BG61_POS1060_77_1		2764,2	2332,3	1338,5
A_BG61_POS1060_77_2		2988,8	1553,0	527,5
A_BG61_POS1060_77_3		3216,7	774,7	1338,5
A_BG61_POS1060_77_4		2992,1	1553,9	2149,5
A_BG61_POS1060_78_1		281,8	1611,1	1343,9
A_BG61_POS1060_78_2		506,4	831,9	532,9
A_BG61_POS1060_78_3		734,3	53,5	1343,9
A_BG61_POS1060_78_4		509,7	832,8	2154,9

A_BG61_POS1060_78_1

BG61 = Baugruppe
POS1060 = Positionsnummer
78_1 = Messpunktnummer

Abklebungen

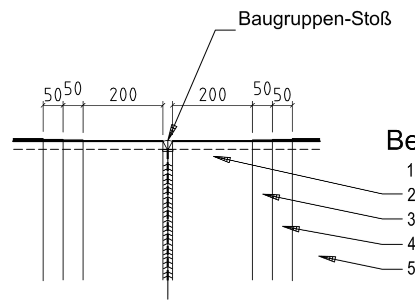

Beschichtungssystem:
1. Strahlen SA2,5
2. Grundanstrich 80µm
3. 1. Zwischenbeschichtung 80µm
4. 2. Zwischenbeschichtung 80µm
5. Deckbeschichtung 80µm

Anstrich:

1. Strahlen SA2,5		nach DIN EN ISO 12944 T4	Farbe:	
2. Grundanstrich	80µm	SikaCor Zinc R (auf Epoxidharz Basis)	grau	
3. 1. Zwischenbeschichtung	80µm	SikaCor EG 1 2-komp. Epoxidharz-Eisenglimmerfarbe	hell grau	DB 701
4. 2. Zwischenbeschichtung	80µm	SikaCor EG 1 2-komp. Epoxidharz-Eisenglimmerfarbe	grau	DB 702
5. Deckbeschichtung	80µm	SikaCor EG 4 2-komp. Polyurethanharz-Eisenglimmer	dunkel grau	DB 703

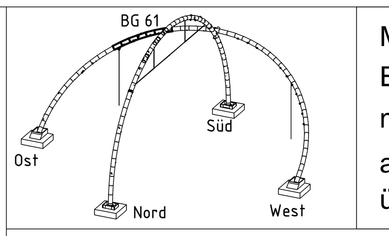

Material = S355J2+N
EN 10025-2
mit EN 10204 / 3.1
ab 10mm Blech = USP
über 30mm Blech = AUBI

Achtung Werkstatt:

siehe Beiblatt Nr. 232

Index	Art der Änderung	Positionen	Name	Datum

Strahlentrostung: SA 2,5

1.Grundanstrich	Dicke ___ µm	Stoff-Nr. ___	RAL ___
2.Grundanstrich	Dicke ___ µm	Stoff-Nr. ___	RAL ___
1.Deckanstrich	Dicke ___ µm	Stoff-Nr. ___	RAL ___
2.Deckanstrich	Dicke ___ µm	Stoff-Nr. ___	RAL ___
3.Deckanstrich	Dicke ___ µm	Stoff-Nr. ___	RAL ___
4.Deckanstrich	Dicke ___ µm	Stoff-Nr. ___	RAL ___

Besteller:
Bauwerk: Horizontobservatorium
Bauteil: BG 61 (Beiblatt zu Zeichnung 232)

Für diese Zeichnung behalten wir uns alle Rechte vor, insbesondere darf sie ohne unsere schriftliche Genehmigung weder vervielfältigt noch Dritten zugänglich gemacht werden. Sie ist auf Verlangen zurückzugeben, wenn nichts anderes vereinbart ist. Zuwiderhandlungen verpflichten zu Schadenersatz. (Lit. Urh. Ges. v. 1901 VOB/8.3)

Allgemeintoleranzen für Schweißkonstruktionen nach DIN EN ISO 13920
- Längen- und Winkelmaße B,
- Geradheit, Ebenheit und Parallelität F
Schweißnahtgüte nach EN ISO 25817 C für alle nicht gesondert aufgeführten Schweißnähte

Maurer Söhne
Innovations in steel

Positionen		von	am
Gewicht 14,5 t	gezeichnet:	K.Richter	18.02.08
Maßstab 1:15	ausgearbeitet:		
	Auftrag-Nr. 103701	Blatt-Nr. 233	Index